RES:Q NEWS

21. März 2024

Informationen für Mitglieder und Freunde

www.res-q.org

Der RES:Q Trailer ist ein besonderes Rettungsmittel - das sogar schwimmen kann

Der Trailer mit Klaus Schulz (li.) und Kai Sommer (re.) auf dem Wasser hat alle Tests bestanden. (Foto: RES:Q / TM)

RES:Q will mit seinen innovativen Lösungen die Mitglieder und Nutzer des Netzwerks in die Lage versetzen, auf Not- und Katastrophenfälle besser vorbereitet zu sein und sich im Ernstfall gegenseitig helfen zu können. Die technischen Lösungen sind deshalb auch immer in ein solidarisches Hilfe- und Rettungsmodell eingebunden, ergänzt durch professionelle Unterstützung.

Als erstes wird der RES:Q Trailer vorgestellt, der nach den Vorstellungen von Tai Kriegeskotte entwickelt wurde. Dabei handelt es sich um ein besonderes Rettungsmittel, mit dem universelle Möglichkeiten im Not- und Katastrophenfall verbunden sind.

Der KFZ-Anhänger wird mit allem ausgerüstet, was benötigt wird, um sich im Falle einer Katastrophe selbst versorgen zu können.

Die Trailer gibt es in verschiedenen Ausführungen und Größen mit einem Gesamtgewicht von 750, 1.200, 1500/1.800 und 2.500 Kilogramm für Straßen und leichtes unbefestigtes Gelände oder für extreme Offroad-Bedingungen.

Für Hochwasser- und Überschwemmungsgebiete gibt es die schwimmfähigen Varianten mit Bootsmotor.

Der Partner für Entwicklung und Bau ist aus Sachsen

Entwicklungspartner und verantwortlich für den Bau des RES:Q Trailers ist die Firma Karosseriebau Schulz in Dürrröhrsdorf-Dittersbach bei Dresden (Kreis Sächsische Schweiz - Osterzgebirge). Die überzeugende Qualität der handwerklichen Arbeit überzeugte genauso wie der Einfallsreichtum und die Flexibilität bei Sonderwünschen.

Der Inhaber Klaus Schulz steuerte wertvolle praktische Erfahrung und Ideen bei, ohne die das Projekt nicht so erfolgreich hätte realisiert werden können.

Die technische Konstruktion stand in der Verantwortung von Nick Bork, der mit dem Projekt seine Diplomarbeit an der HTW Dresden verband und erfolgreich zum Diplom-Ingenieur graduierte.

Die Firma Schulz gibt es seit 1949 als eigenständigen Betrieb. Schon zu Zeiten der DDR wurden Aufträge für den Zivilschutz (ZV), der auch für den Katastrophenschutz verantwortlich war, bearbeitet.

“Jetzt können wir die Serienproduktion beginnen. Wir bereiten uns auch schon auf weitere Aufgaben vor, andere Ideen von Tai Kriegeskotte mit RES:Q zu realisieren. „Klaus Schulz. Spricht damit weitere Projekte an, die in enger Kooperation mit seiner Firma realisiert werden sollen. Als Gründungsmitglied des Vereins RES:Q ist er gleichzeitig direkt am Geschehen.

KAROSSERIEBAU SCHULZ GMBH & Co.KG

Die RES:Q Trailer sind PKW-Notfallanhänger mit durchdachten Funktionen in verschiedenen Ausführungen und Größen für Straße, unbefestigtes Gelände sowie auch als Offroad Version „extrem“.

Sie sind modular ausbaubar und nachrüstbar, in der Version RTF sogar schwimmfähig mit 15 PS Motor (in DE kein Bootsführerschein erforderlich) und weiterem Zubehör.

Dazu kommen ergänzende Geräte und Hilfsmittel, RES:Q Qualitäts-geprüft einschließlich Schulung und Wartung.

Mit dem Trailer kann die RES:Q Option „Evakuierung, Unterbringung & Versorgung“ verbunden werden.
.Die Trailer-Besitzer bilden dabei eigene Regionalgruppen, die sich mit ihrer Ausrüstung gegenseitig unterstützen und im Katastrophenfall helfen.

In innovativen Entwicklungsschritten ist ein modularer Trailer und besonderes Rettungsmittel entstanden

Aufgrund seiner Modularität können die Anhänger nach Bedarf ausgebaut und nachgerüstet werden, um den individuellen Anforderungen gerecht zu werden. Zusätzliches Zubehör erweitert die Einsatzmöglichkeiten dieser multifunktionalen Rettungsanhänger.

Eine besonders beeindruckende Eigenschaft der RTF-Version ist ihre Schwimmfähigkeit und der eigene Antrieb dank eines 15 PS Motors, für den in Deutschland kein Bootsführerschein erforderlich ist. Dafür musste u.a. eine spezielle Deichsel entwickelt werden, die sich so klappen lässt, dass der Motor Platz findet. Der Außenbordmotor hat eine Kraftschraube, da es bei der Wasserfahrt nicht auf Geschwindigkeit, sondern auf Schub ankommt.

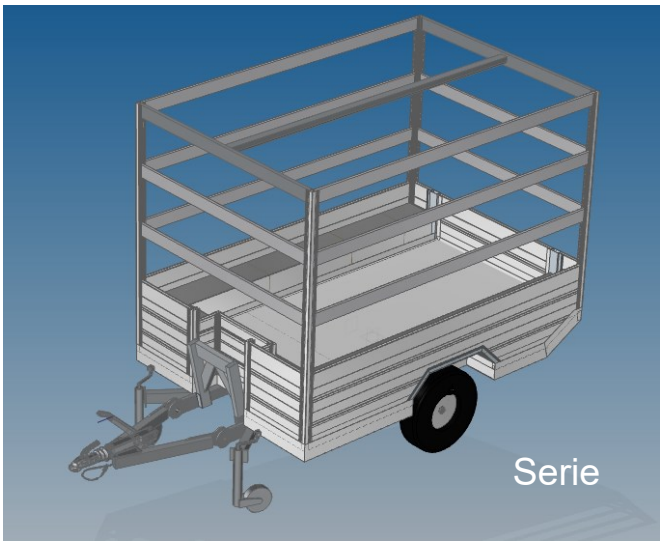

Schwimmkörper in der Serie integriert

Bei der Suche nach Auftriebskörpern wurde eine Lösung gefunden, indem diese in die Hängerkonstruktion integriert wurden. Bei dem vorgestellten Prototypen sind diese, wenn auch fest, außen angebracht, in der Serie dann vollständig integriert. Dadurch kann der Trailer selbst im Falle des Volllaufens und in vollbeladenem Zustand nicht untergehen.

Alle Tests bestanden

Der Prototyp des RES:Q Trailers hat alle Tests bestanden und ist straßenfertig. Der Serientrailer wird die Schwimmkörper integriert haben, wobei die Plane bis an die Kanten des Anhängers reichen wird.

10 Jahre Garantie

Die hohe Qualität der Trailer und ihre Robustheit und Langlebigkeit sind beispielhaft. Dementsprechend gibt es 10 Jahre Garantie auf die Trailerstruktur.

RES:Q

RES:Q TRAILER

Das Transport- und Rettungsmittel
für den Katastrophenfall

Wir sind immer
für dich da!

www.res-q.org

Das verbundene Hilfe- und Rettungsmodell ist in dieser Form einmalig

Der RES:Q Trailer ist eine interessante technische Lösung. Er wird aber erst zu einem besonderen Rettungsmittel durch das damit verbundene Hilfe- und Rettungsmodell.

Die RES:Q Option

Das ist hier die RES:Q Option „Evakuierung, Unterbringung & Versorgung“, die als sinnvolle Ergänzung zum Trailer erworben werden kann. *

Die solidarische Gruppe

Die Besitzer eines Trailers sind in eine solidarische Regionalgruppe eingebunden, die von RES:Q Mitgliederbetreuern und Vertrauenspersonen aus der Gruppe koordiniert werden.

Die Alarmierung

Kommen über RES:Q Warnungen über eine bevorstehende Katastrophe, auch schon bevor das offiziell geschieht oder sogar der Katastrophenfall ausgerufen wird, werden alle Trailerbesitzer, aber auch Mitglieder mit einem Wohnmobil oder einem Wohnwagen, die Inhaber der RES:Q Option sind, alarmiert.

Die Evakuierung

Nach einem eingeübten Plan werden in einem Konvoi alle Mitglieder der Gruppe evakuiert. Sie steuern dann ein RES:Q Camp in sicherer Lage an, wo sie auch über einen längeren Zeitraum versorgt werden können.

Niemand bleibt zurück

Mitglieder ohne RES:Q Optionen werden nicht zurückgelassen, sondern zu einer öffentlichen Notunterkunft gebracht, wo ein Mitgliederbetreuer sich um sie kümmert.

Die Options- Leistungen Evakuierung, Unterbringung und Versorgung in einem RES:Q Camp und anderen RES:Q Refugien werden auf genossenschaftlicher Grundlage angeboten und ergänzen professionell die Möglichkeiten des Vereins zum Wohl der Mitglieder.

Sollten Hochwasser und Überschwemmungen Mitglieder der Gruppe überrascht haben, steuern sie mit ihren schwimmfähigen Trailern über das Wasser vorher festgelegte Punkte an. Dort werden Zugfahrzeuge hinbeordert. Seitens RES:Q ist dafür insbesondere der robuste und geländegängige Segway Fugleman UTV vorgesehen, der ab Herbst in einer 6-sitzigen Ausführung verfügbar sein wird.

Aber auch andere Zugfahrzeuge von Mitgliedern kommen dann solidarisch zum Einsatz. Deutscher Importeur der UTVs ist die Hercules Motor GmbH & Co KG in Fuldatal bei Kassel, deren Fahrzeuge, auch in der 3-sitzigen Ausführung, für weitere Aufgaben bei RES:Q vorgesehen sind und zudem von Mitgliedern in einer speziellen RES:Q Ausführung erworben werden können.

Foto: HERCULES Motor / Segway